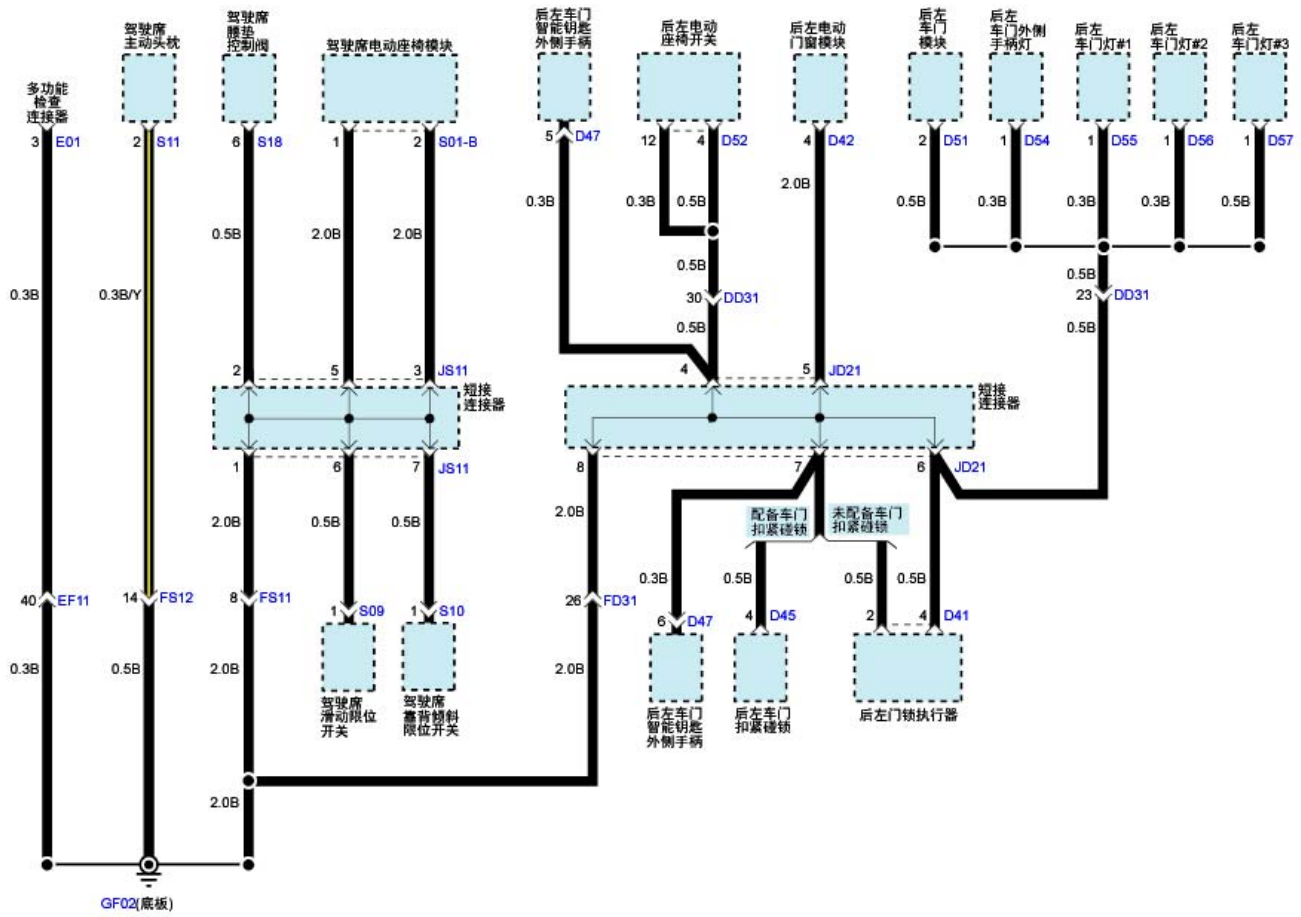搭铁分布(12) SD130-12